第三角図法

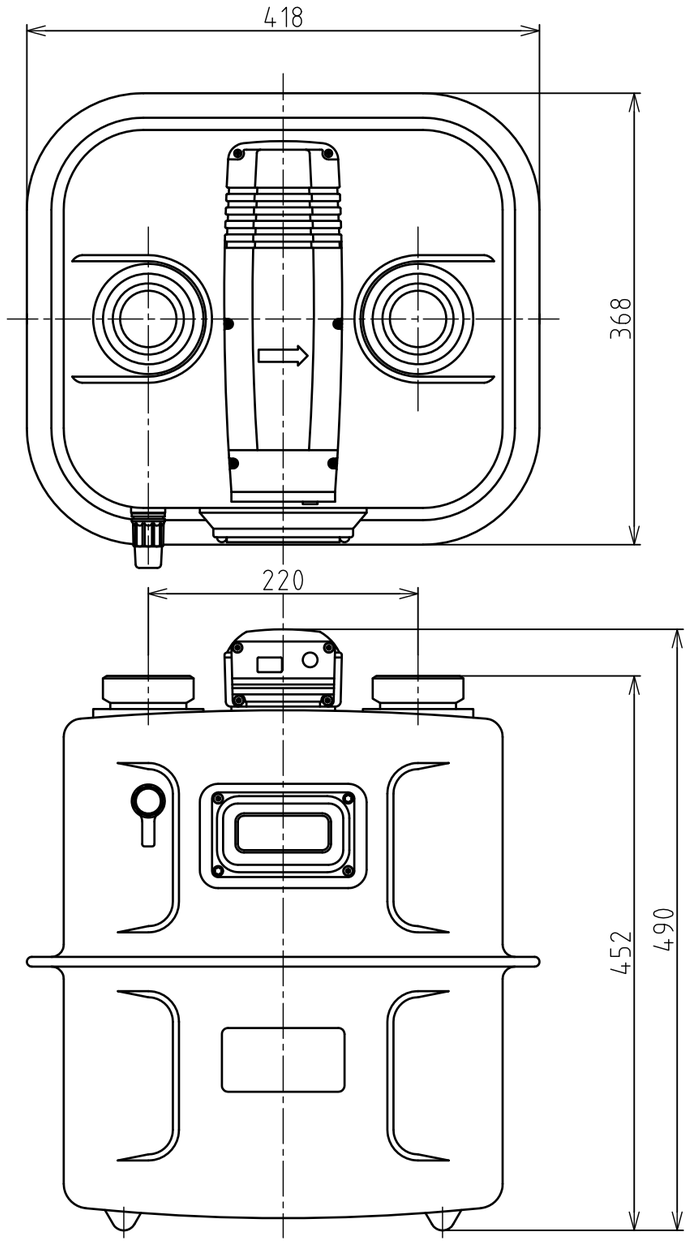

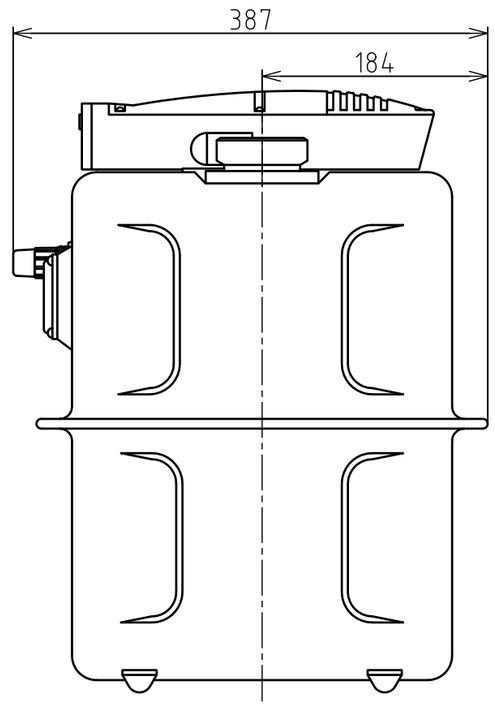

備考		記号	修正事項	担当	修正年月日
	6.				
	5.	5			
	4.	4			
	3.	3			
	2.	2			
	1.	1			

個数		兼用				品目コード			
尺度	1/5	設計		製図				図面番号	VL25 外形図
		日付		日付		材質			
写図	山下	検図	山本	承認	西			名称	関西ガスメータ株式会社
日付	'23.08.29	日付	'23.08.29	日付	'23.08.29	部品番号	メッキ・塗装		